Generální projektant: SMART PROJEKT s.r.o. Lanžhotská 3448/2 690 02 Břeclav info@smart-projekt.cz		Projektant části:	
Architekt:	Ing. arch. Vladislav Vrána	Vypracoval:	Ing. Michal Kolář
HIP:	Ing. Michal Kolář	Kreslil:	-
Kontroloval:	Ing. Michal Kolář	Zodp. projektant:	Ing. Michal Kolář
Stavebník:	Jihomoravský kraj, Žerotínovo nám. 449/3, 601 82 Brno		
Místo stavby:	Břeclav, 690 02, U Nemocnice	Ozn. projektu:	-
Název:	Novostavba výjezdové základny ZZS JmK, p. o. v Břeclavi	Datum:	11/2024
		Formát:	x A4
Objekt:	SO 101 BUDOVA VÝJEZDOVÉ ZÁKLADNY	Stupeň:	DPS
Část:	D.1.1 ARCHITEKTONICKO-STAVEBNÍ ŘEŠENÍ	Měřítko:	-
Název dokumentu:	VÝPIS ZÁMEČNICKÝCH VÝROBKŮ	403 Číslo přílohy	00 Revize

POZNÁMKY

- PŘED VÝROBOU JE NUTNÉ VEŠKERÉ ROZMĚRY ZAMĚŘIT.
- PŘI REALIZACI JE NUTNÉ DODRŽET PLATNOU LEGISLATIVU – ZÁKONY, NAŘÍZENÍ VLÁDY, VYHLÁŠKY A DÁLE ROZHODNUTÍ A ZÁVAZNÁ STANOVISKA DOTČENÝCH ORGÁNŮ.
- PŘED VÝROBOU JE NUTNÉ PŘEDLOŽIT V DOSTATEČNÉM PŘEDSTIHU DÍLENSKOU DOKUMENTACI K ODSOUHLASENÍ INVESTOROVI A AUTORSKÉMU DOZORU. KONSTRUKČNÍ SCHÉMATA ANI OSTATNÍ VÝKRESY DÍLENSKOU (VÝROBNÍ) DOKUMENTACI NENAHRAZUJÍ.
- PŘI REALIZACI JE NUTNÉ DODRŽET ZÁVAZNÉ POŽADAVKY PLATNÝCH ČSN. KONSTRUKCE, NA KTERÉ SE NEVZTAHUJÍ ZÁVAZNÁ USTANOVENÍ ČSN, BUDOU PROVEDENY DLE NEZÁVAZNÝCH POŽADAVKŮ PLATNÝCH ČSN NEBO DODAVATEL JINÝM ZPŮSOBEM PROKAZATELNĚ DOLOŽÍ JEJICH FUNKČNOST.
- DODAVATEL GARANTUJE VEŠKERÉ VLASTNOSTI PRVKŮ
- KOTVENÍ PRVKŮ, KOTEVNÍ MATERIÁLY A TECHNOLOGIE PROVÁDĚNÍ BUDOU GARANTOVÁNY DODAVATELEM. ATYPICKÉ POSTUPY BUDOU KONZULTOVÁNY S AUTORSKÝM DOZOREM.
- V RÁMCI DÍLENSKÉ DOKUMENTACE ŘEŠIT ZPŮSOB DILATACÍ.

OZN.	TVAR, ROZMĚRY (Z EXTERIÉRU)	POPIS (PŘESNÁ SPECIFIKACE BUDE KONZULTOVÁNA MEZI DODAVATELEM A INVESTOREM)	POZNÁMKA	POČET
Z 01	**ZÁCHYTNÁ JÍMKA DEZINFEKČNÍHO BOXU 700 x 6000 mm** 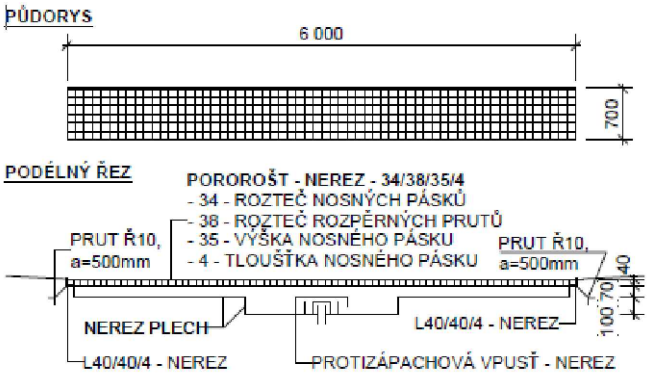 MATERIÁL: jímka z nerezového plechu tl. 1 mm. Osazovací rám bude z profilů 40/40/2 – nerez + ocelová kotva z prutu R10, a=500 mm. Demontovatelný porotorošt je navržen v rozměrech 34/38/35/4, materiál nerez. Protizápachová vpusť bude z nerezu s napojením na kanalizaci	PŘESNÝ ROZMĚR BUDE STANOVEN PŘÍMO NA STAVBĚ SOUČÁSTÍ DODÁVKY JSOU VEŠKERÉ UPEVŇOVACÍ, PŘIPOJOVACÍ KONSTRUKCE, DOPLŇKY, APOD. TOTO SCHÉMA SLOUŽÍ POUZE PRO NACENĚNÍ. DODÁVKA VČETNĚ DÍLENSKÉ DOKUMENTACE, KTERÁ BUDE ODSOUHLASENA AUTORSKÝM DOZOREM NA STAVBĚ	1 ks
Z 02	OCELOVÁ PODPĚRNÁ KCE PRO PŘEDSAZENOU MONTÁŽ DVEŘÍ V OBVODOVÉM PLÁŠTI V 1.NP 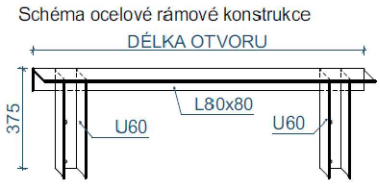 POPIS: konstrukce z válcovaných profilů, dodávka včetně kotvících prvků. Kotrveno do podkladního betonu / základových prahů na chemické kotvy POČET: délka 1600 mm – 10 ks délka 1000 mm – 4 ks délka 2700 mm – 1 ks	PŘESNÝ ROZMĚR BUDE STANOVEN PŘÍMO NA STAVBĚ SOUČÁSTÍ DODÁVKY JSOU VEŠKERÉ UPEVŇOVACÍ, PŘIPOJOVACÍ KONSTRUKCE, DOPLŇKY, APOD. TOTO SCHÉMA SLOUŽÍ POUZE PRO NACENĚNÍ. DODÁVKA VČETNĚ DÍLENSKÉ DOKUMENTACE, KTERÁ BUDE ODSOUHLASENA AUTORSKÝM DOZOREM NA STAVBĚ	15 ks
Z 03	LINIOVÝ ODVODŇOVACÍ ŽLAB 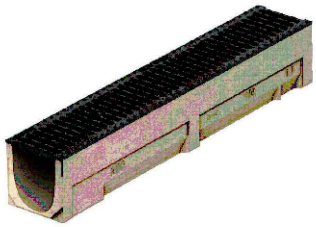 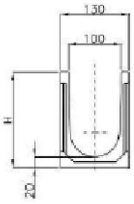 POPIS: liniový odvodňovací žlab z polymerbetonu s krycím litinovým můstkovým roštem. Světlá šířka min. 100 mm, spád dna min. 0,5 %, s kalovým košem k zachytávání nečistot, odtok DN 110 celková šířka 130 mm, celková délka 4400 mm – složen z více segmentů. Systémový výrobek, který umožňuje demontovatelnost mříže a čištění žlabu.	PŘESNÝ ROZMĚR BUDE STANOVEN PŘÍMO NA STAVBĚ SOUČÁSTÍ DODÁVKY JSOU VEŠKERÉ UPEVŇOVACÍ, PŘIPOJOVACÍ KONSTRUKCE, DOPLŇKY, APOD.	6 ks

OZN.	TVAR, ROZMĚRY (Z EXTERIÉRU)	POPIS (PŘESNÁ SPECIFIKACE BUDE KONZULTOVÁNA MEZI DODAVATELEM A INVESTOREM)	POZNÁMKA	POČET
Z 04	**SCHODIŠŤOVÁ MADLA** **ŘEZ MADLEM** 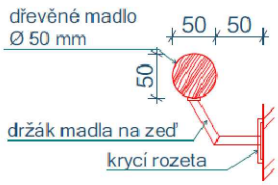 	POPIS: dřevěné madlo, lepený jasan ø 50 mm, připevněno na stěnu držákem madla na zeď, s krycí rozetou. Veškeré ocelové prvky žárově zinkovány + nástřik ral 7039 Kotvit po max 1,2 m - počet kotev cca 22 ks, 22x rozeta DÉLKA: 800 mm + 4x 3800 mm + 2x 3000 mm	PŘESNÝ ROZMĚR BUDE STANOVEN PŘÍMO NA STAVBĚ SOUČÁSTÍ DODÁVKY JSOU VEŠKERÉ UPEVŇOVACÍ, PŘIPOJOVACÍ KONSTRUKCE, DOPLŇKY, APOD. TOTO SCHÉMA SLOUŽÍ POUZE PRO NACENĚNÍ. DODÁVKA VČETNĚ DÍLENSKÉ DOKUMENTACE, KTERÁ BUDE ODSOUHLASENA AUTORSKÝM DOZOREM NA STAVBĚ	23 bm
Z 05	**OCELOVÁ NOSNÁ KONSTRUKCE VRAT** 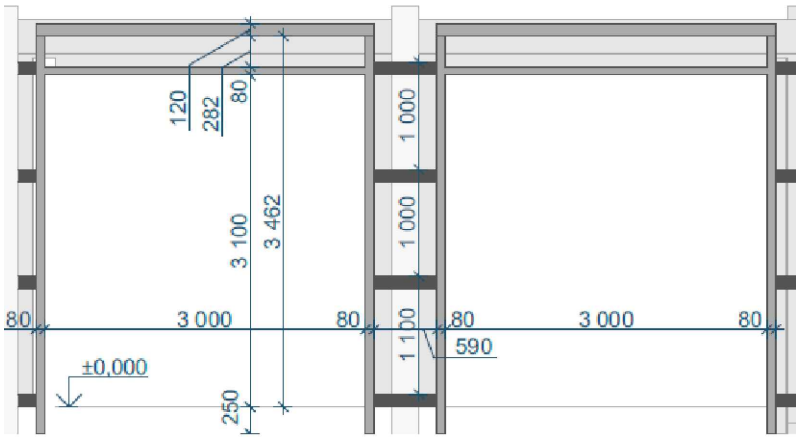 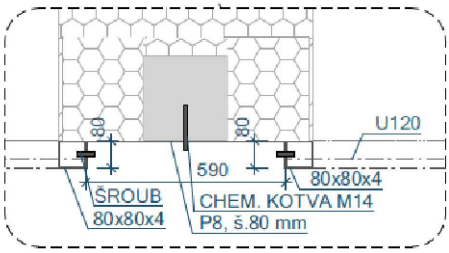 POPIS: ocelová nosná konstrukce vrat složená z ocelových profilů 2x sloupek - ocelový profil 80x80x4 mm, výšky 3711 mm příčka nadpraží - ocelový profil 80x80x4 mm, délka 3000 mm (u 1 ks větších vrat 3500 mm) horní profil - ocelový profil u120, délka 3160 mm, (u 1 ks větších vrat 3660 mm) celkem 4 segmenty rámová konstrukce kotvena pásovou ocelí š. 80 mm - do zdí, sloupů a podlahy na chemickou kotvu povrchová úprava všech prvků - pozink přesné rozměry ocelové konstrukce včetně dimenzí nutno koordinovat s konkrétním dodavatelem vrat	PŘESNÝ ROZMĚR BUDE STANOVEN PŘÍMO NA STAVBĚ SOUČÁSTÍ DODÁVKY JSOU VEŠKERÉ UPEVŇOVACÍ, PŘIPOJOVACÍ KONSTRUKCE, DOPLŇKY, APOD. TOTO SCHÉMA SLOUŽÍ POUZE PRO NACENĚNÍ. DODÁVKA VČETNĚ DÍLENSKÉ DOKUMENTACE, KTERÁ BUDE ODSOUHLASENA AUTORSKÝM DOZOREM NA STAVBĚ	8 ks

OZN.	TVAR, ROZMĚRY (Z EXTERIÉRU)	POPIS (PŘESNÁ SPECIFIKACE BUDE KONZULTOVÁNA MEZI DODAVATELEM A INVESTOREM)	POZNÁMKA	POČET
Z 06	OCELOVÁ KONSTRUKCE CHLADÍCÍ JEDNOTKY 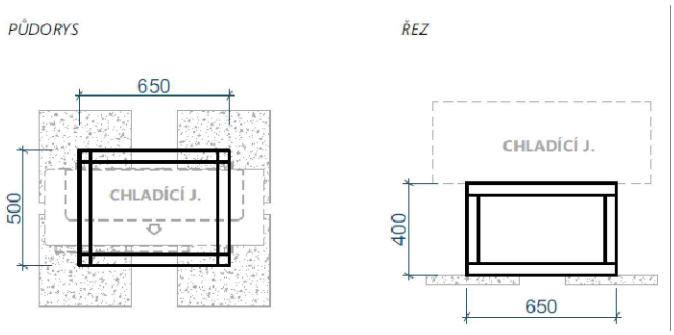 POPIS: ocelová konstrukce z čtvercových jaklových profilů 50x50x3 mm umístit na plochou střechu a kotvit na roznášecí betonové dlaždice 400x400x40 mm. jednotku kotvit v místech tomu určených k ocelové konstrukci přesné rozměry konstrukce koordinovat s dodavatelem chaldícího boxu profil 50x50x3 mm – celkem 6 bm x 4,4kg/m = 26,4 kg		PŘESNÝ ROZMĚR BUDE STANOVEN PŘÍMO NA STAVBĚ SOUČÁSTÍ DODÁVKY JSOU VEŠKERÉ UPEVŇOVACÍ, PŘIPOJOVACÍ KONSTRUKCE, DOPLŇKY, APOD. TOTO SCHÉMA SLOUŽÍ POUZE PRO NACENĚNÍ. DODÁVKA VČETNĚ DÍLENSKÉ DOKUMENTACE, KTERÁ BUDE ODSOUHLASENA AUTORSKÝM DOZOREM NA STAVBĚ	1 ks
Z 07	OTOČNÉ RAMENO S MYCÍ PISTOLÍ POPIS: otočné rameno do mycích boxů s možností otočení 360°. Délka ramena 1650 mm (poloměr otáčení). Kotvení šrouby do stropu. Provedení pozink		SYSTÉMNOVÝ VÝROBEK SOUČÁSTÍ DODÁVKY JSOU VEŠKERÉ UPEVŇOVACÍ, PŘIPOJOVACÍ KONSTRUKCE, DOPLŇKY, APOD.	1 ks
Z 08	OCHRANNÉ MADLO POPIS: nerezové ochranné madlo ø 35 mm, předsazené 20 mm před zeď a osazeno ve dvou úrovních 300 mm a 900 mm nad podlahu a kotveno na chemické kotvy do zdi. Veškeré kotvící prvky antikorozní DÉLKA MADLA: 2 x 4,6 m = 9,2 bm		PŘESNÝ ROZMĚR BUDE STANOVEN PŘÍMO NA STAVBĚ SOUČÁSTÍ DODÁVKY JSOU VEŠKERÉ UPEVŇOVACÍ, PŘIPOJOVACÍ KONSTRUKCE, DOPLŇKY, APOD. TOTO SCHÉMA SLOUŽÍ POUZE PRO NACENĚNÍ. DODÁVKA VČETNĚ DÍLENSKÉ DOKUMENTACE, KTERÁ BUDE ODSOUHLASENA AUTORSKÝM DOZOREM NA STAVBĚ	9,2 bm

OZN.	TVAR, ROZMĚRY (Z EXTERIÉRU)	POPIS (PŘESNÁ SPECIFIKACE BUDE KONZULTOVÁNA MEZI DODAVATELEM A INVESTOREM)	POZNÁMKA	POČET
Z 09	ŠACHTOVÝ POKLOP S RÁMEM 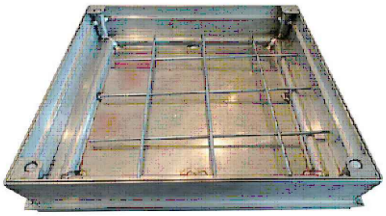 SVĚTLÝ ROZMĚR: 800 x 800 mm VNĚJŠÍ ROZMĚR: 920 x 920 mm VÝŠKA: 75 mm VÁHA: 11,9 kg TŘÍDA ZATÍŽENÍ : A30 NOSNOST: 3t TĚSNĚNÍ: ANO POPIS: rám a poklop jsou vyrobeny z nerezových profilů, které jsou po celé délce. Spoje svařované, rám má na vnější straně kotvící prvky do betonu. Armovací síť je pomocí příchytek připevněna ke konstrukci víka. Těsnění je z materiálu odolného vůči některým louhům a kyselinám. Poklop je určen pro dlažbu nebo stěrku do tl. 10mm. V rozích poklopu jsou umístěny závitové sloupce se šroubem, které jsou určeny ke zvedání a zamykání. Nosnost 3-5t při vyplnění betonem C30/37 tl. 50mm		SOUČÁSTÍ DODÁVKY JSOU VEŠKERÉ UPEVŇOVACÍ, PŘIPOJOVACÍ KONSTRUKCE, DOPLŇKY, APOD. SYSTÉMOVÝ VÝROBEK. pŘED OBJEDNÁNÍM NECHAT NA STAVBĚ ODSOUHLASIT AUTORSKÝM DOZOREM	2 ks
Z 10	NOSNÁ KONSTRUKCE PŘÍSTŘEŠKŮ KOLEM OBJEKTU MATERIÁL: OCEL, POVRCH NATŘEN ZÁKLADNÍ POLYURETANOVOU BARVOU PRVKY A ROZMĚR • nosné prvky: U 80 á 1000 mm, délka 1,2 m, hmotnost 11 kg. Celkem 51 ks, celková hmotnust = 561 kg • kotevní plech: P 8, rozměr 200x200, hmotnost 1,5 kg. Celkem 51 ks, celková hmotnost = 77 kg • 4x chemická kotva M12 / kotevní plech, celkem 204 ks • termopodložka z purenitu tl. 50 mm, rozměr 200x200 mm, celkem 51 ks Hmotnost oceli celkem: 670 kg (včetně 5% spojovacích a doplňkových materiálů)		PŘESNÝ ROZMĚR BUDE STANOVEN PŘÍMO NA STAVBĚ SOUČÁSTÍ DODÁVKY JSOU VEŠKERÉ UPEVŇOVACÍ, PŘIPOJOVACÍ KONSTRUKCE, DOPLŇKY, APOD. VČETNĚ DÍLENSKÉ DOKUMENTACE, KTERÁ BUDE ODSOUHLASENA TECHNICKÝM DOZOREM NA STAVBĚ	1 kpl

OZN.	TVAR, ROZMĚRY (Z EXTERIÉRU)	POPIS (PŘESNÁ SPECIFIKACE BUDE KONZULTOVÁNA MEZI DODAVATELEM A INVESTOREM)	POZNÁMKA	POČET
Z 11				1 kpl

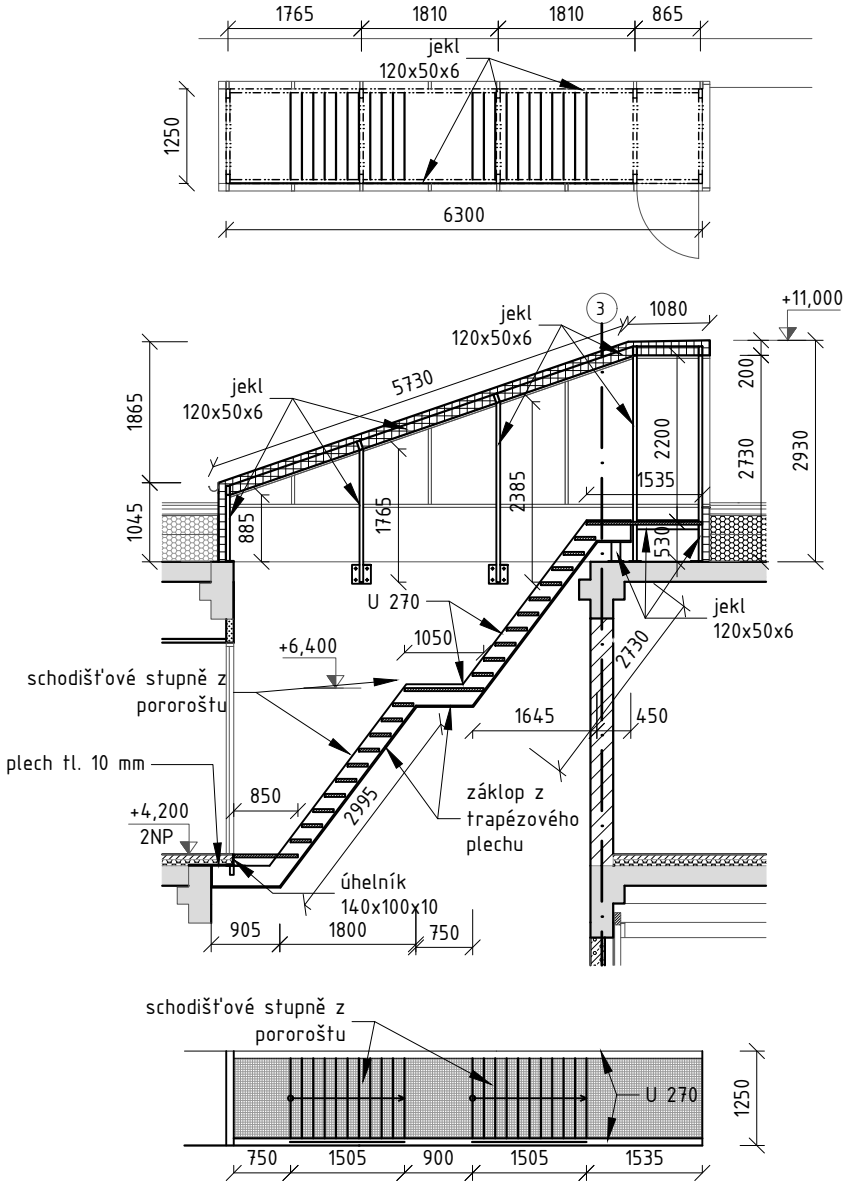

VNITŘNÍ SCHODIŠTĚ A KCE OBJEKTU NA STŘEŠE

MATERIÁL: žárovězinkovaná ocel

PRVKY A ROZMĚR

- schodnice: UPE 270, celková délka 16,4 bm, hmotnost: 593 kg
- schodišťové stupně: pororošť, oko 33x33, páska 40x2, rozměr 1200 x 270 mm, odpovídá normě DIN 24537, počet 20 ks, hmotnost stupně 9,9 kg, hmotnost celkem 198 kg
- podesty: šířka 1200 mm, délka celkem 4 bm, oko 33x33, páska 40x2 mm, odpovídá normě DIN 24537, hmotnost celkem 149 kg
- ocelová konstrukce střešního objektu – svařenec z jeklů 120x50x6 mm, celková délka profilů = 41 bm, hmotnost: 627 kg
- ukončení podlahy: úhelník 140x90 tl. 10 mm, délka 1,25m, hmotnost 22 kg
- trpézový plech záklopu: trapézový plech TR40/160, plocha 12 m^2, hmotnost 78 kg
- podlahový plech: P 10, rozměr 600x1250 mm, hmotnost 59 kg
- kotevní plech: P 8, rozměr 250x250 mm, celkem 16 ks, hmotnost 96 kg
- 68x chemická kotva M20
-

Hmotnost oceli celkem: 1914 kg (včetně 5% spojovacích a doplňkových materiálů)

PŘESNÝ ROZMĚR BUDE STANOVEN PŘÍMO NA STAVBĚ

SOUČÁSTÍ DODÁVKY JSOU VEŠKERÉ UPEVŇOVACÍ, PŘIPOJOVACÍ KONSTRUKCE, DOPLŇKY, APOD.

TOTO SCHÉMA SLOUŽÍ POUZE PRO NACENĚNÍ. DODÁVKA VČETNĚ DÍLENSKÉ DOKUMENTACE, KTERÁ BUDE ODSOUHLASENA TECHNICKÝM DOZOREM NA STAVBĚ